第80回　江東区民スポーツ大会バスケットボール大会

一　般　男　子　の　部

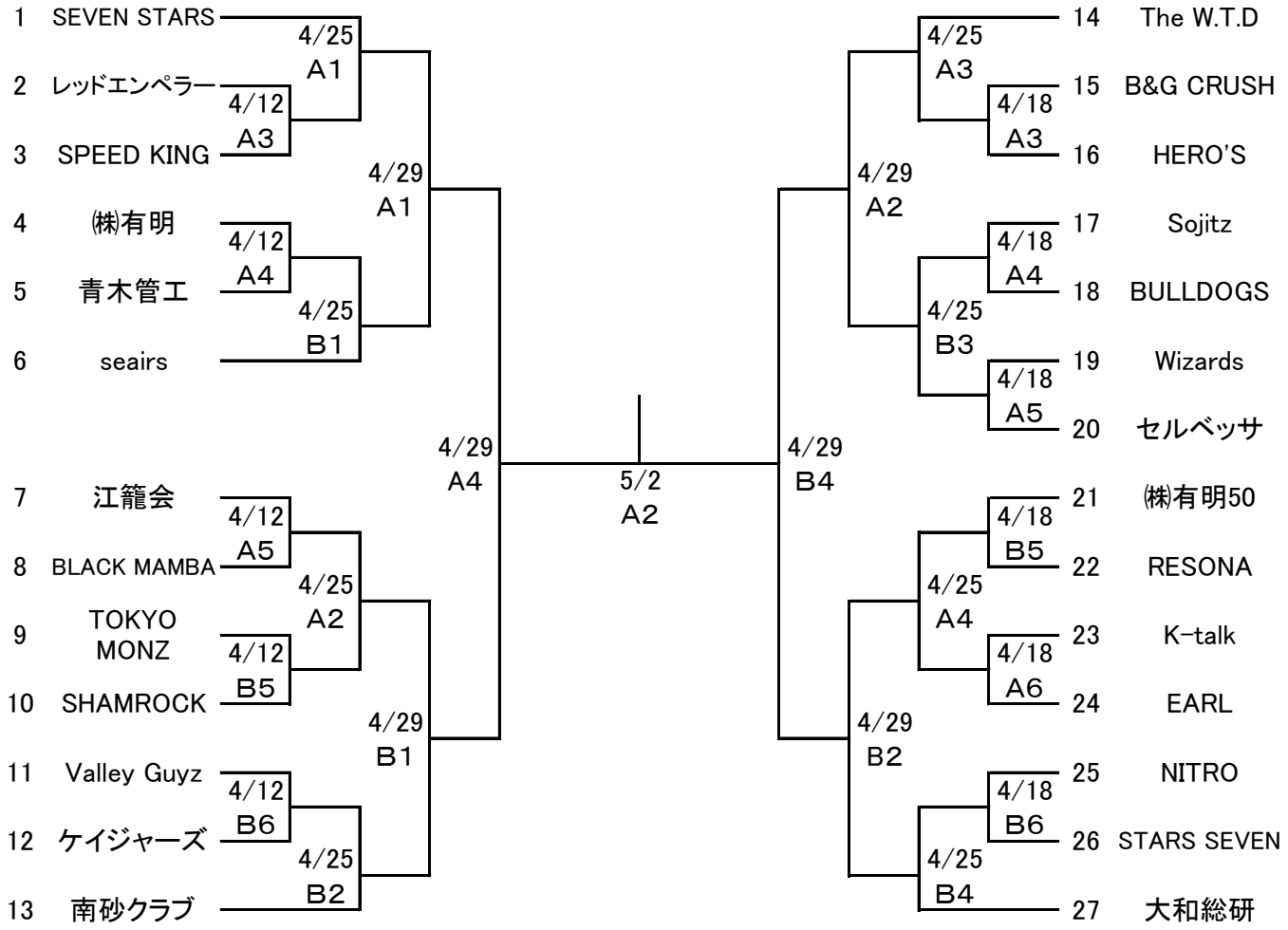

一　般　女　子　の　部

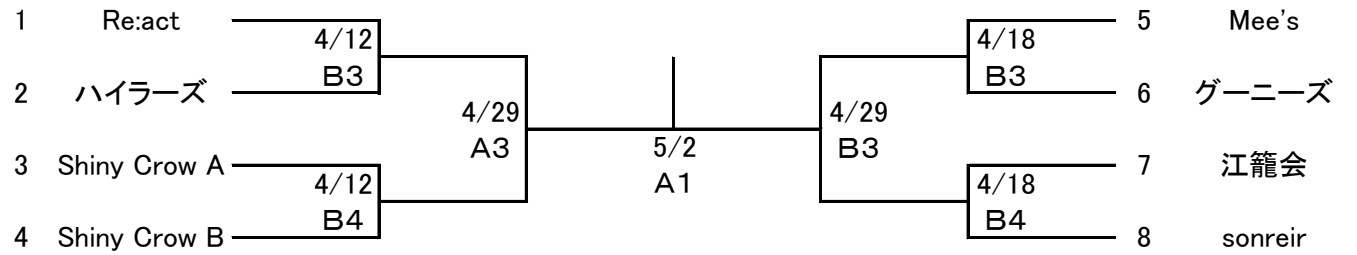

○　男子　　△　女子

開催日		4月12日		4月18日		4月25日		4月29日		5月2日	
会場		有明		深川		有明		スポ館		深川	
コート		A	B	A	B	A	B	A	B	A	B
1	10:00					○	○	○	○	△	
2	11:30					○	○	○	○	○	
3	13:00	○	△	○	△	○	○	△	△		
4	14:30	○	△	○	△	○	○	○	○		
5	16:00	○	○	○	○						
6	17:30		○	○	○						